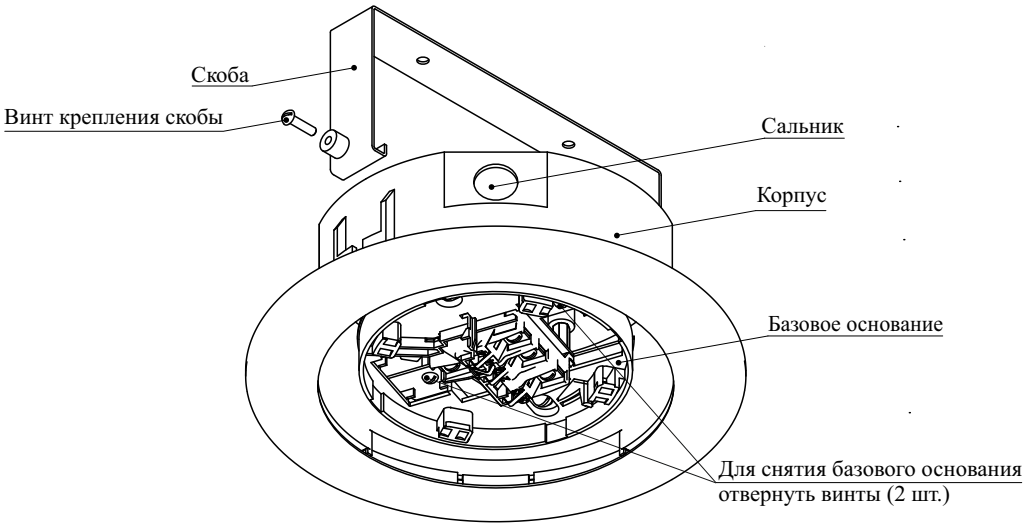

Рисунок А.2 – Общий вид КМЧ

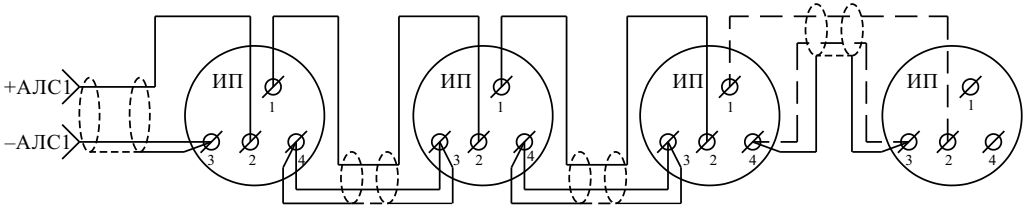

Рисунок А.3 – АЛС радиального типа

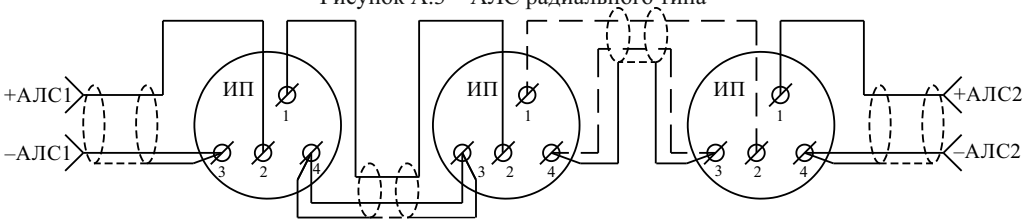

Рисунок А.4 – АЛС кольцевого типа

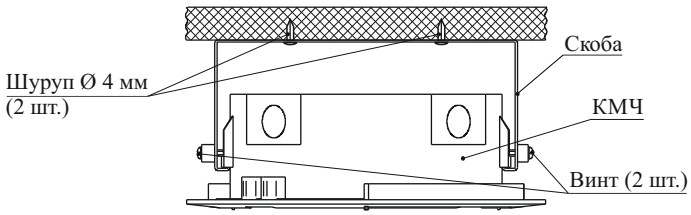

Рисунок А.5 – Схема монтажа КМЧ на потолке

Контакты технической поддержки:

support@rubezh.ru

8-800-600-12-12 для абонентов России,
8-800-080-65-55 для абонентов Казахстана,
+7-8452-22-11-40 для абонентов других стран

GLOBAL RUBEZH

ООО «Рубеж»

КОМПЛЕКТ МОНТАЖНЫХ ЧАСТЕЙ КМЧ-9

Паспорт
ПАСН.305651.012 ПС

Редакция 2

Свидетельство о приемке и упаковывании

Комплекты монтажных частей КМЧ-9 соответствуют требованиям технической документации, признаны годными для эксплуатации и упакованы согласно требованиям, предусмотренным в действующей технической документации.

Количество

Дата выпуска

Упаковщик

Контролер

---

1 Основные сведения об изделии

1.1 Комплект монтажных частей КМЧ-9 (далее – КМЧ) предназначен для установки пожарных извещателей ИП 212-149, ИП 101-52-PR, ИП 212/101-11-PR (далее – извещатели) в помещениях с высокой влажностью.

1.2 КМЧ защищает извещатель от падающих капель.

1.3 КМЧ рассчитан на непрерывную эксплуатацию при температуре окружающей среды от минус 20 °С до плюс 70 °С и относительной влажности воздуха до 93 %, без образования конденсата.

2 Основные технические данные

2.1 Габаритные размеры КМЧ – не более (Ø 165 × 53) мм.

2.2 Масса КМЧ – не более 0,3 кг.

2.3 Степень защиты, обеспечиваемая оболочкой КМЧ, – IP22 по ГОСТ 14254-2015.

Степень защиты, обеспечиваемая оболочкой КМЧ при установленном извещателе, – IP42 по ГОСТ 14254-2015.

2.4 Средний срок службы – 10 лет.

3 Комплектность

3.1 Комплектность изделия приведена в таблице 1.

Таблица 1

Наименование	Количество, шт. (экз.)	Примечание
Комплект монтажных частей КМЧ-9	В количестве согласно разделу «Свидетельство о приемке и упаковывании»	
Паспорт	1	На упаковку транспортную
Скоба	1	На каждый КМЧ
Винты М3×14	2	На каждый КМЧ

4 Указания мер безопасности

4.1 По способу защиты от поражения электрическим током КМЧ соответствует классу III по ГОСТ 12.2.007.0-75.

4.2 Конструкция КМЧ удовлетворяет требованиям электро- и пожарной безопасности по ГОСТ 12.2.007.0-75 и ГОСТ 12.1.004-91.

5 Размещение, порядок установки и подготовка к работе

5.1 При размещении и эксплуатации КМЧ необходимо руководствоваться действующими нормативными документами.

КМЧ должны устанавливаться под перекрытием. Не допускается установка КМЧ на боковых поверхностях строений.

5.2 При получении упаковки с КМЧ необходимо:

– вскрыть упаковку;

– проверить комплектность согласно паспорту;

– проверить дату выпуска;

– произвести внешний осмотр КМЧ, убедиться в отсутствии видимых механических повреждений (трещин, сколов, вмятин и т. д.).

5.3 Если КМЧ находился в условиях отрицательных температур, то перед включением его необходимо выдержать не менее четырех часов в упаковке при комнатной температуре для предотвращения конденсации влаги внутри корпуса.

5.4 Монтаж КМЧ на потолке производить в следующей последовательности:

а) извлечь базовое основание, отвернув два винта (рисунок А.1 приложения А);

б) с помощью шила проделать отверстия в сальниках (рисунок А.2 приложения А) под провода адресной линии связи (далее – АЛС);

в) завести провода и подключить их к клеммам базового основания в соответствии со схемами, приведенными на рисунках А.3 и А.4 приложения А, соблюдая полярность и последовательность. Монтаж АЛС необходимо осуществлять экранированными проводами сечением от 0,35 до 1 мм^2. Экранирующую оплетку кабеля подключать на минус АЛС;

г) установить базовое основание на место, закрепив двумя винтами;

д) закрепить скобу на потолке в месте установки КМЧ (рисунок А.5 приложения А);

е) зафиксировать КМЧ в скобе двумя винтами;

ж) установить извещатель на базовое основание.

6 Транспортирование и хранение

6.1 КМЧ в упаковке предприятия-изготовителя перевозятся любым видом крытых транспортных средств (в железнодорожных вагонах, закрытых автомашинах, трюмах и отсеках судов, герметизированных отапливаемых отсеках самолетов и т. д.) в соответствии с требованиями действующих нормативных документов.

6.2 Расстановка и крепление в транспортных средствах транспортных упаковок с КМЧ должны обеспечивать их устойчивое положение, исключать возможность смещения транспортных упаковок и удары их друг о друга, а также о стенки транспортных средств.

6.3 Хранение КМЧ в транспортной упаковке должно соответствовать условиям 2 по ГОСТ 15150-69.

7 Утилизация

7.1 КМЧ не оказывают вредного влияния на окружающую среду, не содержат в своем составе материалов, при утилизации которых необходимы специальные меры безопасности.

7.2 КМЧ являются устройствами, содержащими электротехнические компоненты, и подлежат способам утилизации, которые применяются для изделий подобного типа согласно инструкциям и правилам, действующим в вашем регионе.

8 Гарантии изготовителя (поставщика)

8.1 Предприятие-изготовитель (поставщик) гарантирует соответствие КМЧ требованиям технической документации при соблюдении потребителем условий транспортирования, хранения, монтажа и эксплуатации.

8.2 Гарантийный срок – 2 года, для изделий «Серия 3» – 3 года, для изделий «Серия 5» – 5 лет с даты выпуска.

8.3 В течение гарантийного срока предприятие-изготовитель (поставщик) производит безвозмездный ремонт или замену КМЧ. Предприятие-изготовитель (поставщик) не несет ответственности и не возмещает ущерба за дефекты, возникшие по вине потребителя при несоблюдении правил эксплуатации и монтажа.

8.4 В случае выхода КМЧ из строя в период гарантийного обслуживания его следует вместе с настоящим паспортом, с указанием времени наработки на момент отказа и причины снятия с эксплуатации возвратить по адресу:

Россия, 410056, г. Саратов, ул. Ульяновская, 25, ООО «Рубеж».

Телефон сервисной службы: +7 (8452) 22-28-88, электронная почта: td_rubezh@rubezh.ru.

Сервисное обслуживание производится согласно условиям и гарантиям, опубликованным на сайте: https://products.rubezh.ru/service/.

Приложение А

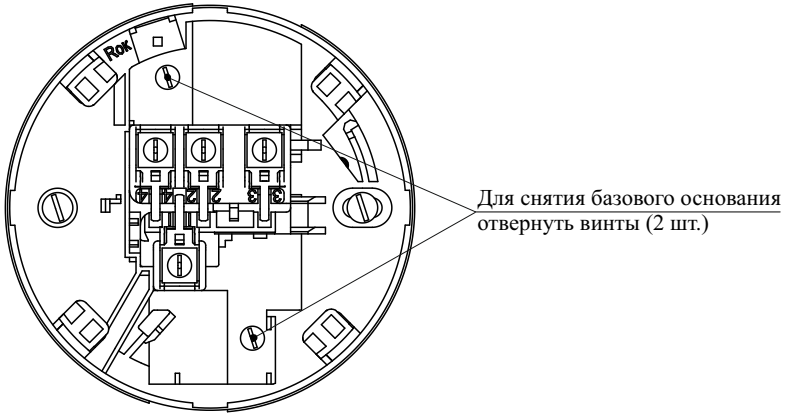

Рисунок А.1 – Базовое основание КМЧ